SYMBOL DEFINITION:		MISSING SYMBOL:	
A DIMENSION WITHOUT AN INSPECTION REPORT SYMBOL (.X) DOES NOT REQUIRE INSPECTION. IT MAY BE CONTROLLED ON THE INDIVIDUAL COMPONENT DRAWING.	TOTAL NO OF INSPECTIONS REQUIRED	3	NO MISSING SYMBOL NUMBER
	LAST NO. USED	3	

ZONE	REV	ECO NUMBER	DATE	DRAWN	REVISION HISTORY	APP	DR	APPROVED
					CLOSED REV 05.5 (TAM13570 - RELEASED)	21116	MP	MP 4
DB002	A	15	-	-	(TAM7112 - RELEASED)	22521	RA	DM DM
DB003	B	16	-	-	(TAM7613 - RELEASED)	24426	MSSP	KA
LA,DA,F	B	17	-	-	(BB17595, CD12927, CD9234A, CD9237A, CD9238A, CD9239A, CD9240A, CD9241A, CD9242A, CD9243A, CD9244A, CD9245A, CD9246A, CD9247A, CD9248A, CD9249A, CD9250A, CD9251A, CD9252A, CD9253A, CD9254A, CD9255A, CD9256A, CD9257A, CD9258A, CD9259A, CD9260A, CD9261A, CD9262A, CD9263A, CD9264A, CD9265A, CD9266A, CD9267A, CD9268A, CD9269A, CD9270A, CD9271A, CD9272A, CD9273A, CD9274A, CD9275A, CD9276A - OBSOLETE AND ADDED NOTE 4	25337	DM	DM,MP
DA,F,G	B	18	-	-	(CD9281A) AND (TAM7613 - REINSTATED)	26690	JTP	PV,DM
ITEDM	B	19	-	-	ALL PART, REVISED NOTE 3 & 5	28849	KA	DM 17
ITEDM	B	20	-	-	(CD9281A) - WRITTEN IN	29496	KA	KA KA
ITEDM	B	21	-	-	(TAM4125,TAM4140,TAM4141,TAM4142, TAM4143,TAM4144,TAM4145,TAM4146, TAM4147,TAM4148,TAM4149,TAM4150, TAM4151,TAM4152,TAM4153,TAM4154, TAM4155,TAM4156,TAM4157,TAM4158, TAM4159,TAM4160,TAM4161,TAM4162, TAM4163,TAM4164,TAM4165,TAM4166, TAM4167,TAM4168,TAM4169,TAM4170 - RELEASED	29912	KA	KA KA
ZBDM	B	22	-	-	(TAM8814, (TAM9804, (TAM9813 - RELEASED	29962	KA	KA KA

NOTES

1. UNLESS OTHERWISE SPECIFIED, AND/OR INDICATED:
   DIMENSIONS ARE TO FACE OF VIEW SHOWN AND AUTOMATICALLY ROUNDED BY COMPUTER FOR INSPECTION. ALL DIMENSIONS ARE FOR FINISHED PART, INCLUDE OTHER DIMENSIONS NOT SHOWN BUT REQUIRED FOR TOOL BUILD. SEE MATH MODEL FOR PRECISE TOOL PATH DATA.
2. ✱ ARROW INDICATES CABLE END.
3. DENOTES PART IS PURCHASED ASSEMBLY ONLY
4. OBSOLETE PART(S): CONTAINS A HEXAVALENT CHROME COATING. DO NOT USE THIS PART ON NEW APPLICATIONS. HEXAVALENT CHROME IS A SUBSTANCE RESTRICTED BY EUROPEAN UNION DIRECTIVES. FOR FUTURE BUSINESS OR FOR SERVICE REQUIREMENTS, CONTACT THE PRODUCT LINE ENGINEER OR MATERIALS ENGINEERING. ALTERNATE PART NUMBERS WITH A COATING OF ZINC NICKEL CHROME. EXISTING INVENTORY OF THIS PART MAY BE USED UNTIL JULY 1, 2007 FOR SERVICE REQUIREMENTS.

ASM NOTES:

1. ASSEMBLE CLIP SECURELY IN CONNECTOR BODY.
2. (1) CLIP SHALL WITHSTAND 6.7 LBS.(30N) MINIMUM DISENGAGE FORCE FROM CLIP SLOT OF CONNECTOR.
3. (2) FOR ASSEMBLY PURPOSES, THE TIP OF A CLIP MUST BE FULLY SEATED WITHIN 1.5 ±0.5 MM FROM FORWARD STOP POSITION.
4. CLIP ON ASM (12097258 SHALL WITHSTAND A 10.1 LBS (45N) MINIMUM DISENGAGE FORCE FROM CLIP SLOT OF CONNECTOR.
5. (3) CLIP MAY EXTEND UP TO 1.0 +1.0 MM BEYOND END OF CLIP SLOT. SEE DETAIL A .

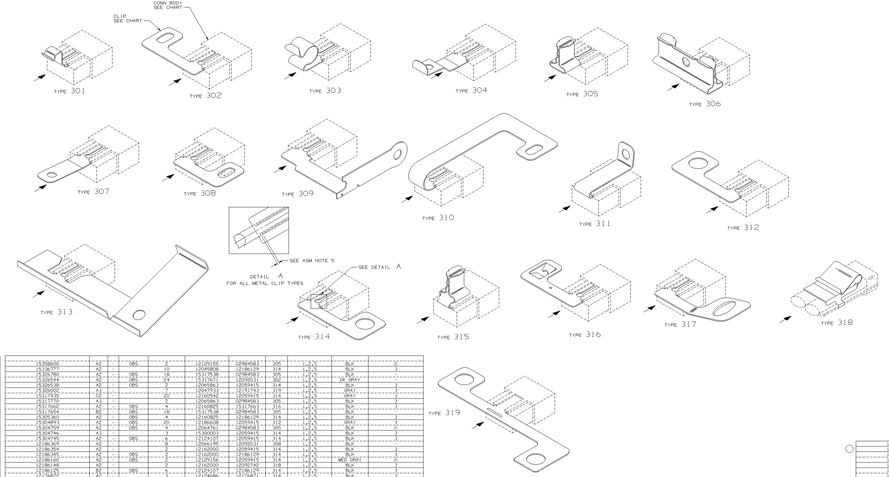

CONN BODY & CLIP ASM	REV	N/P	STATUS	CAVITY	CONN BODY	CLIP	TYPE	ASM NOTES	COLOR	SEALING CODE
12089635	A2	-	DEL	-	12047427	12089581	305	-	BLK	-
12089636	A2	-	DEL	-	12047428	12089582	305	-	GRA	-
12089637	A2	-	DEL	-	12047429	12089583	305	-	BLK	-
12089638	A2	-	DEL	-	12047430	12089584	305	-	BLK	-
12089639	A2	-	DEL	-	12047431	12089585	305	-	BLK	-
12089640	A2	-	DEL	-	12047432	12089586	305	-	BLK	-
12089641	A2	-	DEL	-	12047433	12089587	305	-	BLK	-
12089642	A2	-	DEL	-	12047434	12089588	305	-	BLK	-
12089643	A2	-	DEL	-	12047435	12089589	305	-	BLK	-
12089644	A2	-	DEL	-	12047436	12089590	305	-	BLK	-
12089645	A2	-	DEL	-	12047437	12089591	305	-	BLK	-
12089646	A2	-	DEL	-	12047438	12089592	305	-	BLK	-
12089647	A2	-	DEL	-	12047439	12089593	305	-	BLK	-
12089648	A2	-	DEL	-	12047440	12089594	305	-	BLK	-
12089649	A2	-	DEL	-	12047441	12089595	305	-	BLK	-
12089650	A2	-	DEL	-	12047442	12089596	305	-	BLK	-
12089651	A2	-	DEL	-	12047443	12089597	305	-	BLK	-
12089652	A2	-	DEL	-	12047444	12089598	305	-	BLK	-
12089653	A2	-	DEL	-	12047445	12089599	305	-	BLK	-
12089654	A2	-	DEL	-	12047446	12089600	305	-	BLK	-
12089655	A2	-	DEL	-	12047447	12089601	305	-	BLK	-
12089656	A2	-	DEL	-	12047448	12089602	305	-	BLK	-
12089657	A2	-	DEL	-	12047449	12089603	305	-	BLK	-
12089658	A2	-	DEL	-	12047450	12089604	305	-	BLK	-
12089659	A2	-	DEL	-	12047451	12089605	305	-	BLK	-
12089660	A2	-	DEL	-	12047452	12089606	305	-	BLK	-
12089661	A2	-	DEL	-	12047453	12089607	305	-	BLK	-
12089662	A2	-	DEL	-	12047454	12089608	305	-	BLK	-
12089663	A2	-	DEL	-	12047455	12089609	305	-	BLK	-
12089664	A2	-	DEL	-	12047456	12089610	305	-	BLK	-
12089665	A2	-	DEL	-	12047457	12089611	305	-	BLK	-
12089666	A2	-	DEL	-	12047458	12089612	305	-	BLK	-
12089667	A2	-	DEL	-	12047459	12089613	305	-	BLK	-
12089668	A2	-	DEL	-	12047460	12089614	305	-	BLK	-
12089669	A2	-	DEL	-	12047461	12089615	305	-	BLK	-
12089670	A2	-	DEL	-	12047462	12089616	305	-	BLK	-
12089671	A2	-	DEL	-	12047463	12089617	305	-	BLK	-
12089672	A2	-	DEL	-	12047464	12089618	305	-	BLK	-
12089673	A2	-	DEL	-	12047465	12089619	305	-	BLK	-
12089674	A2	-	DEL	-	12047466	12089620	305	-	BLK	-
12089675	A2	-	DEL	-	12047467	12089621	305	-	BLK	-
12089676	A2	-	DEL	-	12047468	12089622	305	-	BLK	-
12089677	A2	-	DEL	-	12047469	12089623	305	-	BLK	-
12089678	A2	-	DEL	-	12047470	12089624	305	-	BLK	-
12089679	A2	-	DEL	-	12047471	12089625	305	-	BLK	-
12089680	A2	-	DEL	-	12047472	12089626	305	-	BLK	-
12089681	A2	-	DEL	-	12047473	12089627	305	-	BLK	-
12089682	A2	-	DEL	-	12047474	12089628	305	-	BLK	-
12089683	A2	-	DEL	-	12047475	12089629	305	-	BLK	-
12089684	A2	-	DEL	-	12047476	12089630	305	-	BLK	-
12089685	A2	-	DEL	-	12047477	12089631	305	-	BLK	-
12089686	A2	-	DEL	-	12047478	12089632	305	-	BLK	-
12089687	A2	-	DEL	-	12047479	12089633	305	-	BLK	-
12089688	A2	-	DEL	-	12047480	12089634	305	-	BLK	-
12089689	A2	-	DEL	-	12047481	12089635	305	-	BLK	-
12089690	A2	-	DEL	-	12047482	12089636	305	-	BLK	-
12089691	A2	-	DEL	-	12047483	12089637	305	-	BLK	-
12089692	A2	-	DEL	-	12047484	12089638	305	-	BLK	-
12089693	A2	-	DEL	-	12047485	12089639	305	-	BLK	-
12089694	A2	-	DEL	-	12047486	12089640	305	-	BLK	-
12089695	A2	-	DEL	-	12047487	12089641	305	-	BLK	-
12089696	A2	-	DEL	-	12047488	12089642	305	-	BLK	-
12089697	A2	-	DEL	-	12047489	12089643	305	-	BLK	-
12089698	A2	-	DEL	-	12047490	12089644	305	-	BLK	-
12089699	A2	-	DEL	-	12047491	12089645	305	-	BLK	-
12089700	A2	-	DEL	-	12047492	12089646	305	-	BLK	-
12089701	A2	-	DEL	-	12047493	12089647	305	-	BLK	-
12089702	A2	-	DEL	-	12047494	12089648	305	-	BLK	-
12089703	A2	-	DEL	-	12047495	12089649	305	-	BLK	-
12089704	A2	-	DEL	-	12047496	12089650	305	-	BLK	-
12089705	A2	-	DEL	-	12047497	12089651	305	-	BLK	-
12089706	A2	-	DEL	-	12047498	12089652	305	-	BLK	-
12089707	A2	-	DEL	-	12047499	12089653	305	-	BLK	-
12089708	A2	-	DEL	-	12047500	12089654	305	-	BLK	-
12089709	A2	-	DEL	-	12047501	12089655	305	-	BLK	-
12089710	A2	-	DEL	-	12047502	12089656	305	-	BLK	-
12089711	A2	-	DEL	-	12047503	12089657	305	-	BLK	-
12089712	A2	-	DEL	-	12047504	12089658	305	-	BLK	-
12089713	A2	-	DEL	-	12047505	12089659	305	-	BLK	-
12089714	A2	-	DEL	-	12047506	12089660	305	-	BLK	-
12089715	A2	-	DEL	-	12047507	12089661	305	-	BLK	-
12089716	A2	-	DEL	-	12047508	12089662	305	-	BLK	-
12089717	A2	-	DEL	-	12047509	12089663	305	-	BLK	-
12089718	A2	-	DEL	-	12047510	12089664	305	-	BLK	-
12089719	A2	-	DEL	-	12047511	12089665	305	-	BLK	-
12089720	A2	-	DEL	-	12047512	12089666	305	-	BLK	-
12089721	A2	-	DEL	-	12047513	12089667	305	-	BLK	-
12089722	A2	-	DEL	-	12047514	12089668	305	-	BLK	-
12089723	A2	-	DEL	-	12047515	12089669	305	-	BLK	-
12089724	A2	-	DEL	-	12047516	12089670	305	-	BLK	-
12089725	A2	-	DEL	-	12047517	12089671	305	-	BLK	-
12089726	A2	-	DEL	-	12047518	12089672	305	-	BLK	-
12089727	A2	-	DEL	-	12047519	12089673	305	-	BLK	-
12089728	A2	-	DEL	-	12047520	12089674	305	-	BLK	-
12089729	A2	-	DEL	-	12047521	12089675	305	-	BLK	-
12089730	A2	-	DEL	-	12047522	12089676	305	-	BLK	-
12089731	A2	-	DEL	-	12047523	12089677	305	-	BLK	-
12089732	A2	-	DEL	-	12047524	12089678	305	-	BLK	-
12089733	A2	-	DEL	-	12047525	12089679	305	-	BLK	-
12089734	A2	-	DEL	-	12047526	12089680	305	-	BLK	-
12089735	A2	-	DEL	-	12047527	12089681	305	-	BLK	-
12089736	A2	-	DEL	-	12047528	12089682	305	-	BLK	-
12089737	A2	-	DEL	-	12047529	12089683	305	-	BLK	-
12089738	A2	-	DEL	-	12047530	12089684	305	-	BLK	-
12089739	A2	-	DEL	-	12047531	12089685	305	-	BLK	-
12089740	A2	-	DEL	-	12047532	12089686	305	-	BLK	-
12089741	A2	-	DEL	-	12047533	12089687	305	-	BLK	-
12089742	A2	-	DEL	-	12047534	12089688	305	-	BLK	-
12089743	A2	-	DEL	-	12047535	12089689	305	-	BLK	-
12089744	A2	-	DEL	-	12047536	12089690	305	-	BLK	-
12089745	A2	-	DEL	-	12047537	12089691	305	-	BLK	-
12089746	A2	-	DEL	-	12047538	12089692	305	-	BLK	-
12089747	A2	-	DEL	-	12047539	12089693	305	-	BLK	-
12089748	A2	-	DEL	-	12047540	12089694	305	-	BLK	-
12089749	A2	-	DEL	-	12047541	12089695	305	-	BLK	-
12089750	A2	-	DEL	-	12047542	12089696	305	-	BLK	-
12089751	A2	-	DEL	-	12047543	12089697	305	-	BLK	-
12089752	A2	-	DEL	-	12047544	12089698	305	-	BLK	-
12089753	A2	-	DEL	-	12047545	12089699	305	-	BLK	-
12089754	A2	-	DEL	-	12047546	12089700	305	-	BLK	-
12089755	A2	-	DEL	-	12047547	12089701	305	-	BLK	-
12089756	A2	-	DEL	-	12047548	12089702	305	-	BLK	-
12089757	A2	-	DEL	-	12047549	12089703	305	-	BLK	-
12089758	A2	-	DEL	-	12047550	12089704	305	-	BLK	-
12089759	A2	-	DEL	-	12047551	12089705	305	-	BLK	-
12089760	A2	-	DEL	-	12047552	12089706	305	-	BLK	-
12089761	A2	-	DEL	-	12047553	12089707	305	-	BLK	-
12089762	A2	-	DEL	-	12047554	12089708	305	-	BLK	-
12089763	A2	-	DEL	-	12047555	12089709	305	-	BLK	-
12089764	A2	-	DEL	-	12047556	12089710	305	-	BLK	-
12089765	A2	-	DEL	-	12047557	12089711	305	-	BLK	-
12089766	A2	-	DEL	-	12047558	12089712	305	-	BLK	-
12089767	A2	-	DEL	-	12047559	12089713	305	-	BLK	-
12089768	A2	-	DEL	-	12047560	12089714	305	-	BLK	-
12089769	A2	-	DEL	-	12047561	12089715	305	-	BLK	-
12089770	A2	-	DEL	-	12047562	12089716	305	-	BLK	-
12089771	A2	-	DEL	-	12047563	12089717	305	-	BLK	-
12089772	A2	-	DEL	-	12047564	12089718	305	-	BLK	-
12089773	A2	-	DEL	-	12047565	12089719	305	-	BLK	-
12089774	A2	-	DEL	-	12047566	12089720	305	-	BLK	-
12089775	A2	-	DEL	-	12047567	12089721	305	-	BLK	-
12089776	A2	-	DEL	-	12047568	12089722	305	-	BLK	-
12089777	A2	-	DEL	-	12047569	12089723	305	-	BLK	-
12089778	A2	-	DEL	-	12047570	12089724	305	-	BLK	-
12089779	A2	-	DEL	-	12047571	12089725	305	-	BLK	-
12089780	A2	-	DEL	-	12047572	12089726	305	-	BLK	-
12089781	A2	-	DEL	-	12047573	12089727	305	-	BLK	-
12089782	A2	-	DEL	-	12047574	12089728	305	-	BLK	-
12089783	A2	-	DEL	-	12047575	12089729	305	-	BLK	-
12089784	A2	-	DEL	-	12047576	12089730	305	-	BLK	-
12089785	A2	-	DEL	-	12047577	12089731	305	-	BLK	-
12089786	A2	-	DEL	-	12047578	12089732	305	-	BLK	-
12089787	A2	-	DEL	-	12047579	12089733	305	-	BLK	-
12089788	A2	-	DEL	-	12047580	12089734	305	-	BLK	-
12089789	A2	-	DEL	-	12047581	12089735	305	-	BLK	-
12089790	A2	-	DEL	-	12047582	12089736	305	-	BLK	-
12089791	A2	-	DEL	-	12047583	12089737	305	-	BLK	-
12089792	A2	-	DEL	-	12047584	12089738	305	-	BLK	-
12089793	A2	-	DEL	-	12047585	12089739	305	-	BLK	-
12089794	A2	-	DEL	-	12047586	12089740	305	-	BLK	-
12089795	A2	-	DEL	-	12047587	12089741	305	-	BLK	-
12089796	A2	-	DEL	-	12047588	12089742	305	-	BLK	-
12089797	A2	-	DEL	-	12047589	12089743	305	-	BLK	-
12089798	A2	-	DEL	-	12047590	12089744	305	-	BLK	-
12089799	A2	-	DEL	-	12047591	12089745	305	-	BLK	-
12089800	A2	-	DEL	-	12047592	12089746	305	-	BLK	-
12089801	A2	-	DEL	-	12047593	12089747	305	-	BLK	-
12089802	A2	-	DEL	-	12047594	12089748	305	-	BLK	-
12089803	A2	-	DEL	-	12047595	12089749	305	-	BLK	-
12089804	A2	-	DEL	-	12047596	12089750	305	-	BLK	-
12089805	A2	-	DEL	-	12047597	12089751	305	-	BLK	-
12089806	A2	-	DEL	-	12047598	12089752	305	-	BLK	-
12089807	A2	-	DEL	-	12047599	12089753	305	-	BLK	-

CONN BODY & CLIP ASM	REV	N/P	STATUS	CAVITY	CONN BODY	CLIP	TYPE	ASM NOTES	COLOR	SEALING CODE
12089808	A2	-	DEL	-	12047600	12089754	305	-	BLK	-
12089809	A2	-	DEL	-	12047601	12089755	305	-	BLK	-
12089810	A2	-	DEL	-	12047602	12089756	305	-	BLK	-
12089811	A2	-	DEL	-	12047603	12089757	305	-	BLK	-
12089812	A2	-	DEL	-	12047604	12089758	305	-	BLK	-
12089813	A2	-	DEL	-	12047605	12089759	305	-	BLK	-
12089814	A2	-	DEL	-	12047606	12089760	305	-	BLK	-
12089815	A2	-	DEL	-	12047607	12089761	305	-	BLK	-
12089816	A2	-	DEL	-	12047608	12089762	305	-	BLK	-
12089817	A2	-	DEL	-	12047609	12089763	305	-	BLK	-
12089818	A2	-	DEL	-	12047610	12089764	305	-	BLK	-
12089819	A2	-	DEL	-	12047611	12089765	305	-	BLK	-
12089820	A2	-	DEL	-	12047612	12089766	305	-	BLK	-
12089821	A2	-	DEL	-	12047613	12089767	305	-	BLK	-
12089822	A2	-	DEL	-	12047614	12089768	305	-	BLK	-
12089823	A2	-	DEL	-	12047615	12089769	305	-	BLK	-
12089824	A2	-	DEL	-	12047616	12089770	305	-	BLK	-
12089825	A2	-	DEL	-	12047617	12089771	305	-	BLK	-
12089826	A2	-	DEL	-	12047618	12089772	305	-	BLK	-
12089827	A2	-	DEL	-	12047619	12089773	305	-	BLK	-
12089828	A2	-	DEL	-	12047620	12089774	305	-	BLK	-
12089829	A2	-	DEL	-	12047621	12089775	305	-	BLK	-
12089830	A2	-	DEL	-	12047622	12089776	305	-	BLK	-
12089831	A2	-	DEL	-	12047623	12089777	305	-	BLK	-
12089832	A2	-	DEL	-	12047624	12089778	305	-	BLK	-
12089833	A2	-	DEL	-	12047625	12089779	305	-	BLK	-
12089834	A2	-	DEL	-	12047626	12089780	305	-	BLK	-
12089835	A2	-	DEL	-	12047627	12089781	305	-	BLK	-
12089836	A2	-	DEL	-	12047628	12089782	305	-	BLK	-
12089837	A2	-	DEL	-	12047629	12089783	305	-	BLK	-
12089838	A2	-	DEL	-	12047630	12089784	305	-	BLK	-
12089839	A2	-	DEL	-	12047631	12089785	305	-	BLK	-
12089840	A2	-	DEL	-	12047632	12089786	305	-	BLK	-
12089841	A2	-	DEL	-	12047633	12089787	305	-	BLK	-
12089842	A2	-	DEL	-	12047634	12089788	305	-	BLK	-
12089843	A2	-	DEL	-	12047635	12089789	305	-	BLK	-
12089844	A2	-	DEL	-	12047636	12089790	305	-	BLK	-
12089845	A2	-	DEL	-	12047637	12089791	305	-	BLK	-
12089846	A2	-	DEL	-	12047638	12089792	305	-	BLK	-
12089847	A2	-	DEL	-	12047639	12089793	305	-	BLK	-
12089848	A2	-	DEL	-	12047640	12089794	305	-	BLK	-
12089849	A2	-	DEL	-	12047641	12089795	305	-	BLK	-
12089850	A2	-	DEL	-	12047642	12089796	305	-	BLK	-
12089851	A2	-	DEL	-	12047643	12089797	305	-	BLK	-
12089852	A2	-	DEL	-	12047644	12089798	305	-	BLK	-
12089853	A2	-	DEL	-	12047645	12089799	305	-	BLK	-
12089854	A2	-	DEL	-	12047646	12089800	305	-	BLK	-
12089855	A2	-	DEL	-	12047647	12089801	305	-	BLK	-
12089856	A2	-	DEL	-	12047648	12089802	305	-	BLK	-
12089857	A2	-	DEL	-	12047649	12089803	305	-	BLK	-
12089858	A2	-	DEL	-	12047650	12089804	305	-	BLK	-
12089859	A2	-	DEL	-	12047651	12089805	305	-	BLK	-
12089860	A2	-	DEL	-	12047652	12089806	305	-	BLK	-
12089861	A2	-	DEL	-	12047653	12089807	305	-	BLK	-
12089862	A2	-	DEL	-	12047654	12089808	305	-	BLK	-
12089863	A2	-	DEL	-	12047655	12089809	305	-	BLK	-
12089864	A2	-	DEL	-	12047656	12089810	305	-	BLK	-
12089865	A2	-	DEL	-	12047657	12089811	305	-	BLK	-
12089866	A2	-	DEL	-	12047658	12089812	305	-	BLK	-
12089867	A2	-	DEL	-	12047659	12089813	305	-	BLK	-
12089868	A2	-	DEL	-	12047660	12089814	305	-	BLK	-
12089869	A2	-	DEL	-	12047661	12089815	305	-	BLK	-
12089870	A2	-	DEL	-	12047662	12089816	305	-	BLK	-
12089871	A2	-	DEL	-	12047663	12089817	305	-	BLK	-
12089872	A2	-	DEL	-	12047664	12089818	305	-	BLK	-
12089873	A2	-	DEL	-	12047665	12089819	305	-	BLK	-
12089874	A2	-	DEL	-	12047666	12089820	305	-	BLK	-
12089875	A2	-	DEL	-	12047667	12089821	305	-	BLK	-
12089876	A2	-	DEL	-	12047668	12089822	305	-	BLK	-
12089877	A2	-	DEL	-	12047669	12089823	305	-	BLK	-
12089878	A2	-	DEL	-	12047670	12089824	305	-	BLK	-
12089879	A2	-	DEL	-	12047671	12089825	305	-	BLK	-
12089880	A2	-	DEL	-	12047672	12089826	305	-	BLK	-
12089881	A2	-	DEL	-	12047673	12089827	305	-	BLK	-
12089882	A2	-	DEL	-	12047674	12089828	305	-	BLK	-
12089883	A2	-	DEL	-	12047675	12089829	305	-	BLK	-
12089884	A2	-	DEL	-	12047676	12089830	305	-	BLK	-
12089885	A2	-	DEL	-	12047677	12089831	305	-	BLK	-
12089886	A2	-	DEL	-	12047678	12089832	305	-	BLK	-
12089887	A2	-	DEL	-	12047679	12089833	305	-	BLK	-
12089888	A2	-	DEL	-	12047680	12089834	305	-	BLK	-
12089889	A2	-	DEL	-	12047681	12089835	305	-	BLK	-
12089890	A2	-	DEL	-	12047682	12089836	305	-	BLK	-
12089891	A2	-	DEL	-	12047683	12089837	305	-	BLK	-
12089892	A2	-	DEL	-	12047684	12089838	305	-	BLK	-
12089893	A2	-	DEL	-	12047685	12089839	305	-	BLK	-
12089894	A2	-	DEL	-	12047686	12089840	305	-	BLK	-
12089895	A2	-	DEL	-	12047687	12089841	305	-	BLK	-
12089896	A2	-	DEL	-	12047688	12089842	305	-	BLK	-
12089897	A2	-	DEL	-	12047689	12089843	305	-	BLK	-
12089898	A2	-	DEL	-	12047690	12089844	305	-	BLK	-
12089899	A2	-	DEL	-	12047691	12089845	305	-	BLK	-
12089900	A2	-	DEL	-	12047692	12089846	305	-	BLK	-
12089901	A2	-	DEL	-	12047693	12089847	305	-	BLK	-
12089902	A2	-	DEL	-	12047694	12089848	305	-	BLK	-
12089903	A2	-	DEL	-	12047695	12089849	305	-	BLK	-
12089904	A2	-	DEL	-	12047696	12089850	305	-	BLK	-
12089905	A2	-	DEL	-	12047697	12089851	305	-	BLK	-
12089906	A2	-	DEL	-	12047698	12089852	305	-	BLK	-
12089907	A2	-	DEL	-	12047699	12089853	305	-	BLK	-

CONN BODY & CLIP ASM	REV	N/P	STATUS	CAVITY	CONN BODY	CLIP	TYPE	ASM NOTES	COLOR	SEALING CODE
15476173	01	AB	-	4	15130476	15130480	115	-	YEL	-
15449258	01	AA	-	4	15130476	12092790	115	-	BLK	-
15449259	01	AA	-	4	15130476	12092791	115	-	BLK	-
15449260	01	AA	-	20	15130476	15130410	115	-	BLK	-
15410536	01	AA	DEL	2	12092600	12117561	115	-	BLK	-
15410537	01	AA	-	16	12092600	12117561	115	-	BLK	-
15476148	01	AA	DEL	16	12129457	15148841	115	-	BLK	-
15476149	01	AA	-	16	12129457	15148841	115	-	BLK	-
15410538	01	AA	-	2	12092647	12092648	114	-	BLK	-
15410539	01	AA	-	4	12092647	12092648	114	-	BLK	-
15410130	01	AA	DEL	4	15130422	12186129	114	-	GRA	-
15410131	01	AA	-	4	15130422	12186129	114	-	GRA	-
15410132	01	AA	-	4	15130422	12186129	114	-	GRA	-
15410133	01	AA	DEL	6	12047452	12047453	114	-	BLK	-
15410134	01	AA	-	6	12047452	12047453	114	-	BLK	-
15410135	01	AA	-	6	12047452	12047453	114	-	BLK	-
15410136	01	AA	-	6	12047452	12047453	114	-	BLK	-
15410137	01	AA	-	6	12047452	12047453	114	-	BLK	-
15410138	01	AA	-	6	12047452	12047453	114	-	BLK	-
15410139	01	AA	-	6	12047452	12047453	114	-	BLK	-
15410140	01	AA	-	6	12047452	12047453	114	-	BLK	-
15410141	01	AA	-	6	12047452	12047453	114	-	BLK	-
15410142	01	AA	-	6	12047452	12047453	114	-	BLK	-
15410143	01	AA	-	6	12047452	12047453	114	-	BLK	-
15410144	01	AA	-	6	12047452	12047453	114	-	BLK	-
15410145	01	AA	-	6	12047452	12047453	114	-	BLK	-
15410146	01	AA	-	6	12047452	12047453	114	-	BLK	-
15410147	01	AA	-	6	12047452	12047453	114	-	BLK	-
15410148	01	AA	-	6	12047452	12047453	114	-	BLK	-
15410149	01	AA	-	6	12047452	12047453	114	-	BLK	-
15410150